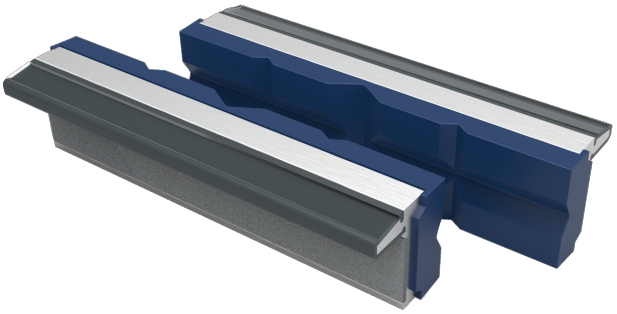

202661

Polyurethan-Backen 100 mm mit tiefen horizontalen und vertikalen Rillen

PRODUKTDETAILS

- Schutzbacken-Set für empfindliche Arbeiten
- Polyurethan-Backen mit tiefen horizontalen und vertikalen Rillen
- Mit integriertem Magneten zur Fixierung der Backen am Schraubstock
- Shore-Härte A82
- Polyurethan ist bekannt für seine besondere Fähigkeit, sich in ein Werkstück zu „verbeißen“, ohne es zu beschädigen oder zu verkratzen
- Polyurethan ist so flexibel, dass es nach Verformung in seine ursprüngliche Form zurückkehrt
- Äußerst leistungsfähiger Neodymium-Magnetstreifen

PRODUKTEIGENSCHAFTEN

Produkt		g
202661	100 mm	150 g