254-150-2

Быстрозажимная струбцина, реверсивная, 6"

ИНФОРМАЦИЯ О ТОВАРЕ

- Профессиональный F-образный зажим
- Храповый механизм упрощает регулировку и фиксацию
- Длина от 300 до 600 мм
- Высокое усилие зажима до 510 кг
- Размеры заготовки от 200 до 600 мм
- Стальные направляющая, корпус и губки
- Алюминиевая ручка с пластиковым рычажком
- Непроскальзывающий тормозной механизм
- Фиксированная верхняя часть и поворотная нижняя часть.
- Розничная упаковка с этикеткой-флажком, на которой указана необходимая информация

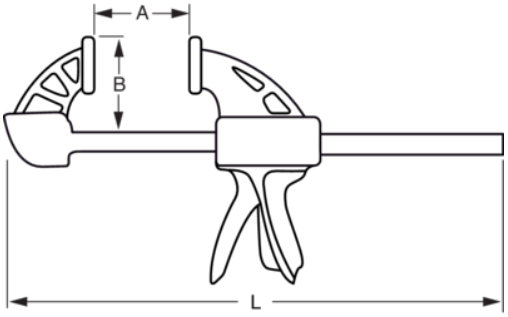

СВОЙСТВА ТОВАРА

Товар	L	A	B	g
254-150-2	335 mm	150 mm	60 mm	487 g