254

Быстрозажимные струбцины

ИНФОРМАЦИЯ О ТОВАРЕ

- Профессиональный F-образный зажим
- Храповый механизм упрощает регулировку и фиксацию
- Длина от 300 до 600 мм
- Высокое усилие зажима до 70 кг
- Размеры заготовки от 200 до 600 мм
- Стальные направляющая, корпус и губки
- Алюминиевая ручка с пластиковым рычажком
- Непроскальзывающий тормозной механизм
- Фиксированная верхняя часть и поворотная нижняя часть.
- Розничная упаковка с этикеткой-флажком, на которой указана необходимая информация

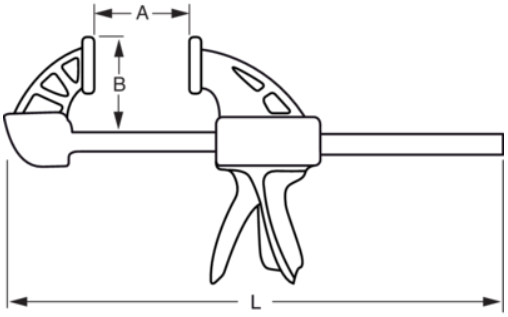

СВОЙСТВА ТОВАРА

Товар	L	A	B	g
254-150-2	335 mm	150 mm	60 mm	487 g
254-300-2	485 mm	300 mm	60 mm	586 g
254-450-2	635 mm	450 mm	60 mm	686 g
254-600-2	785 mm	600 mm	60 mm	781 g
254-900-2	1085 mm	900 mm	60 mm	980 g
254-1200-2	1385 mm	1200 mm	60 mm	1165 g